２０１９年度県民総体兼埼玉県卓球選手権大会

令和元年１１月１０日
スポーツ総合センター

男子シングルス（1）

1	中島	（埼玉栄高）
2	中村	（国際学院）
3	鈴木	（大宮光陵高）
4	柴山	（川越初雁高）
5	岡田	（県立川口高）
6	原	（所沢中央高）
7	鷹野	（入間向陽高）
8	柴田	（いずみ高）
9	神崎	（所沢西高）
10	佐藤	（蕨第二中）
11	平野	（埼玉平成高）
12	近藤	（春日部共栄高）
キ	平野	（Rising Sun）
14	冨樫	（埼玉栄高）
15	柴田	（所沢西高）
キ	酒井	（上尾高）
17	渡邉	（春日部共栄高）
18	谷口	（埼玉平成高）
19	熊谷	（蕨第二中）
20	今野	（くるみんと）
21	佐々木	（北本高）
22	二谷	（県立川口高）
23	久本	（所沢中央高）
24	由岐中	（大宮光陵高）
25	前田	（蕨第二中）
26	片桐	（川越初雁高）
27	松永	（越ヶ谷高）
28	宮澤	（朝日クラブ）
29	粕谷	（所沢西高）
30	神作	（川越初雁高）
キ	室田	（蕨第二中）
32	吉川	（埼玉平成高）
33	渡辺	（越ヶ谷高）
34	上松	（県立川口高）
35	及川	（所沢中央高）
36	赤松	（北本高）
キ	安達	（春日部共栄高）
38	金久保	（いずみ高）
39	阿部	（上尾高）
40	相澤	（入間向陽高）
41	屋代	（埼玉栄高）
キ	小林	（狭山エクシード）
43	秋本	（県立川口高）
44	五味	（蕨第二中）
45	島村	（春日部共栄高）
46	竹井	（大宮光陵高）
47		bye
48	西川	（埼玉平成高）
キ	杉田	（川越初雁高）
50	高瀬	（県立川口高）
51	鈴木	（所沢西高）
52	西谷	（国際学院）
53	今泉	（所沢中央高）
54	竹田	（蕨第二中）
55	狩野	（埼玉栄高）

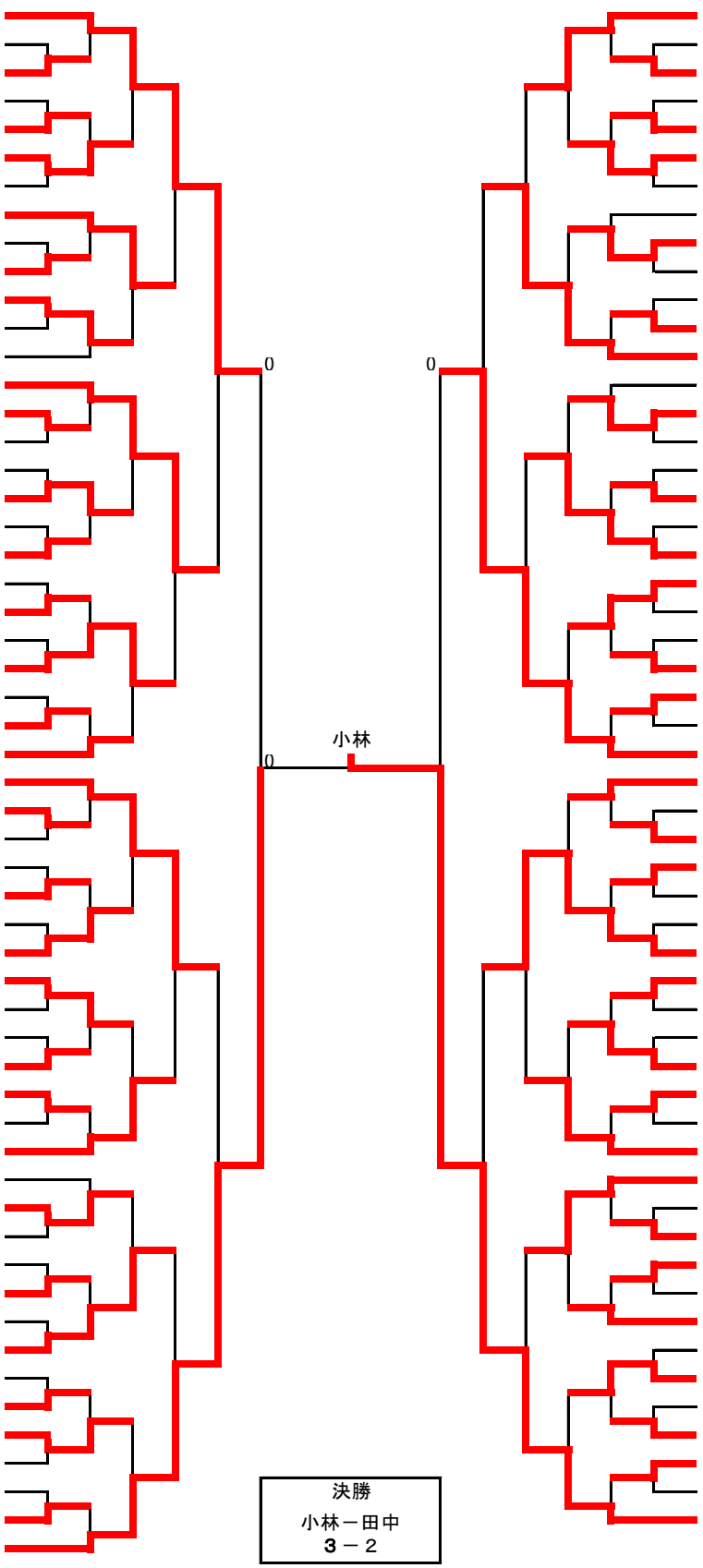

野本	（COME CHILDS）	56
倉重	（蕨第二中）	57
齋藤威	（所沢中央高）	58
田中	（春日部共栄高）	59
田村	（白岡高）	60
藤吉	（越ヶ谷高）	61
前田	（県立川口高）	62
中道	（川越初雁高）	63
吉田	（所沢西高）	64
梅澤	（蕨第二中）	キ
石井	（北本高）	66
田島	（埼玉平成高）	67
豊田	（埼玉栄高）	68
小島	（春日部共栄高）	69
会田	（上尾高）	70
岩崎	（入間向陽高）	71
日塔	（国際学院）	72
田端	（県立川口高）	73
齋藤	（大宮光陵高）	74
渡辺光	（埼玉平成高）	75
市村	（みよしクラブ）	76
村田	（いずみ高）	77
今井	（所沢中央高）	78
黄	（蕨第二中）	79
城田	（所沢西高）	80
飛永	（県立川口高）	81
宮島	（埼玉栄高）	82
山口	（入間向陽高）	83
林	（上尾高）	84
福島	（いずみ高）	85
本橋	（狭山清陵高）	86
河原	（県立川口高）	87
田村	（所沢中央高）	88
前野	（蕨第二中）	89
花野井	（国際学院）	90
岩田	（春日部共栄高）	91
宮澤	（川越初雁高）	92
岩本	（所沢西高）	93
植松	（大宮光陵高）	94
濱野	（北本高）	95
三苫	（埼玉栄高）	96
小澤	（獨協大）	97
中尾	（所沢中央高）	98
山田	（蕨第二中）	99
伊藤	（ＴＴＣ浦和）	100
仁科	（川越初雁高）	101
福田	（県立川口高）	102
石川	（Rising Sun）	103
綱島	（埼玉平成高）	104
藤原	（所沢西高）	105
浅岡	（上尾高）	106
小林	（蕨第二中）	107
猪爪	（春日部共栄高）	108
小林	（埼玉栄高）	109

決勝
小林－田中
３－２

２０１９年度県民総体兼埼玉県卓球選手権大会

令和元年１１月１０日
スポーツ総合センター

男子シングルス (2)

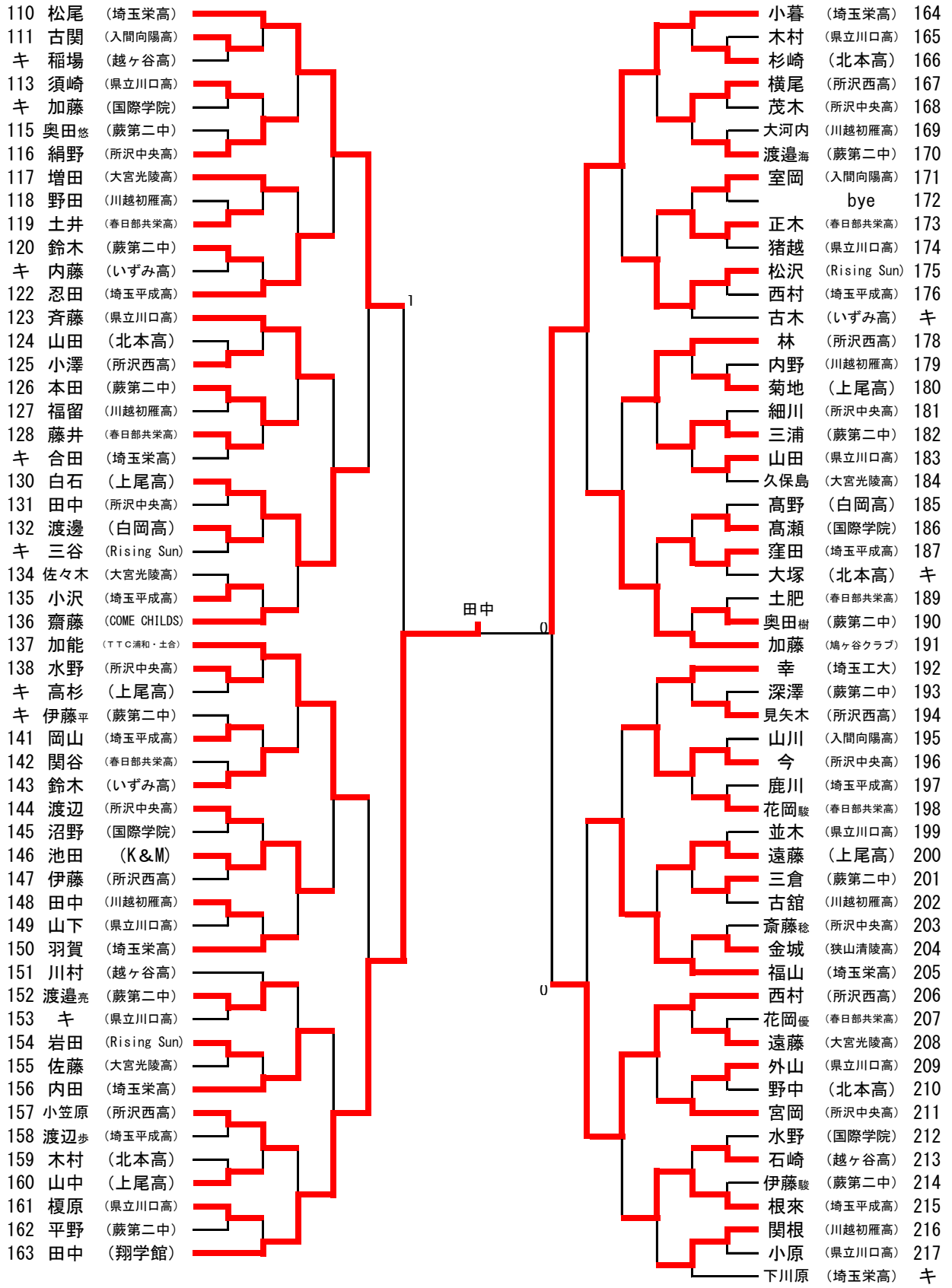

２０１９年度県民総体兼埼玉県卓球選手権大会

令和元年１１月１０日
スポーツ総合センター
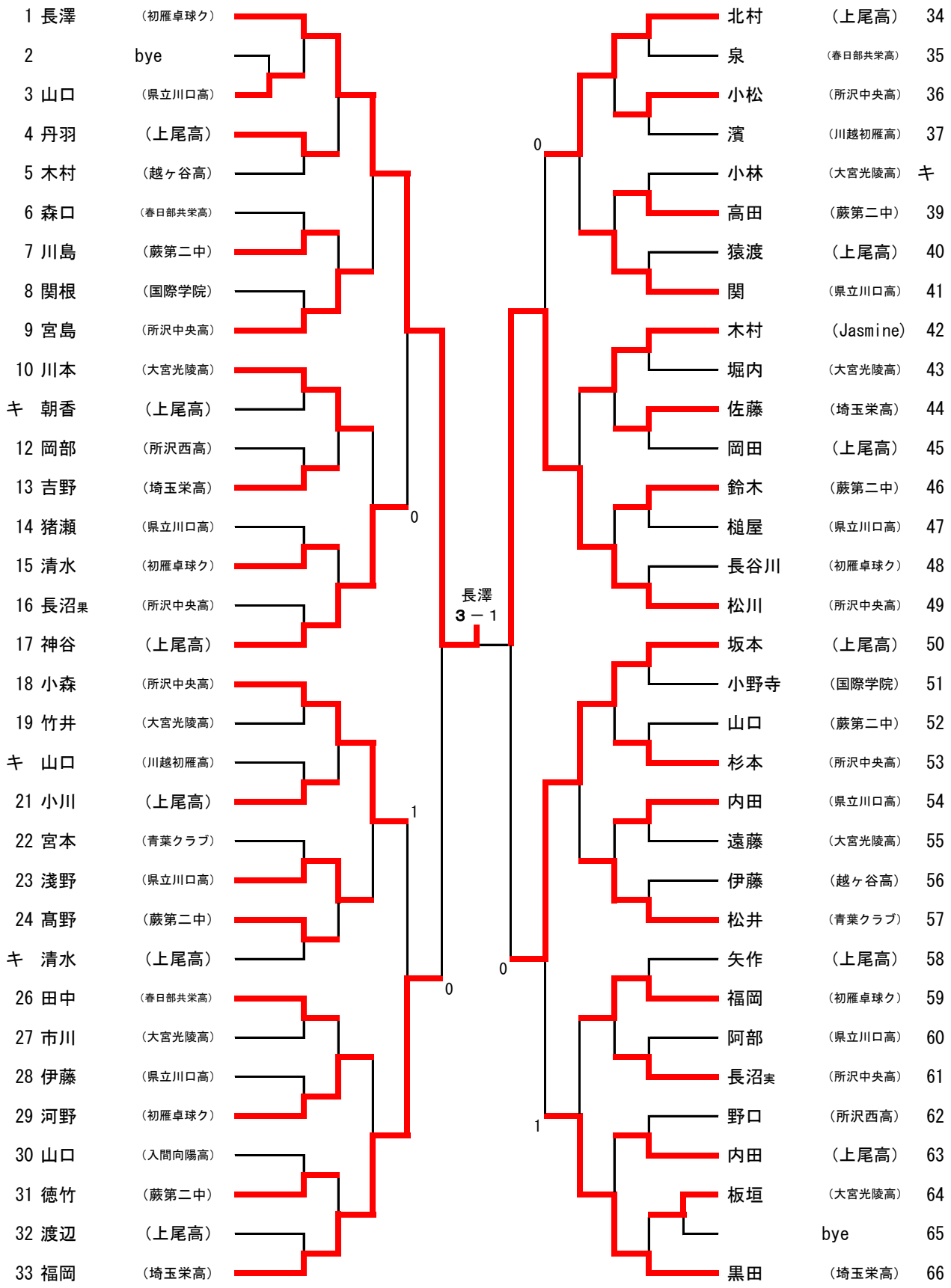
女子シングルス